TESA 2.0 SUSPENSION

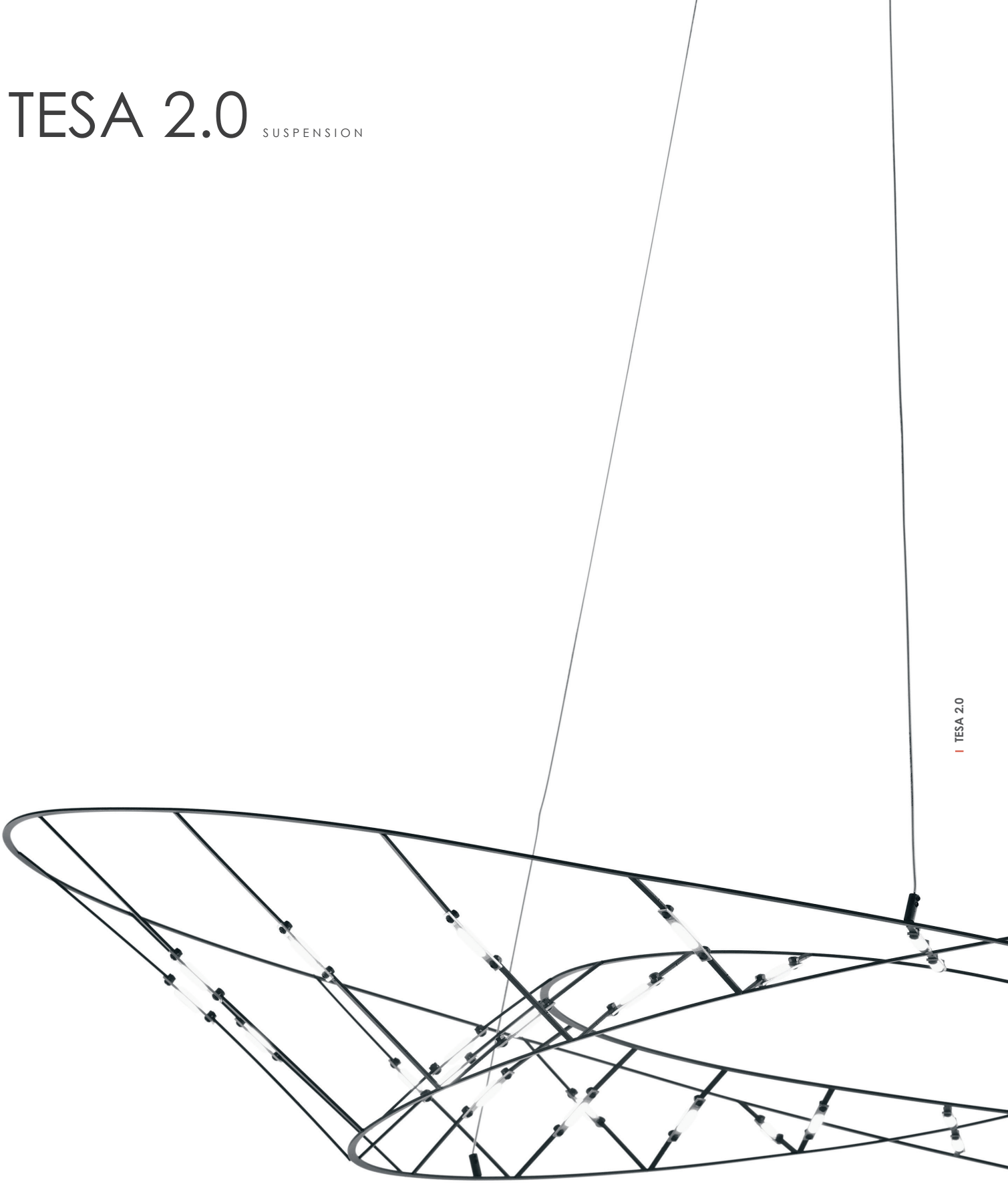

TESA 2.0 SUSPENSION

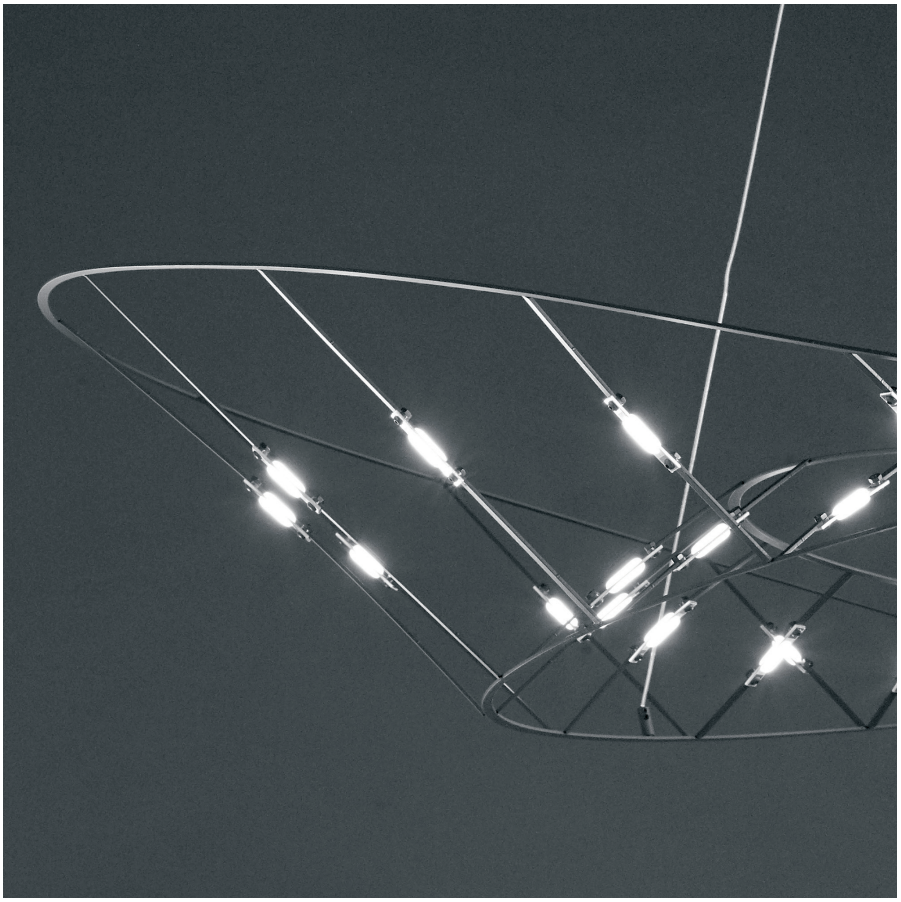

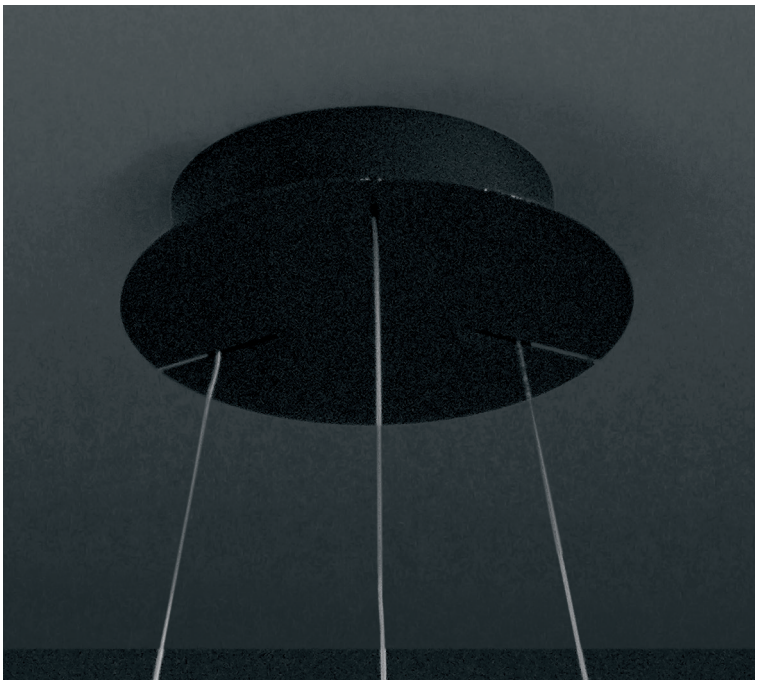

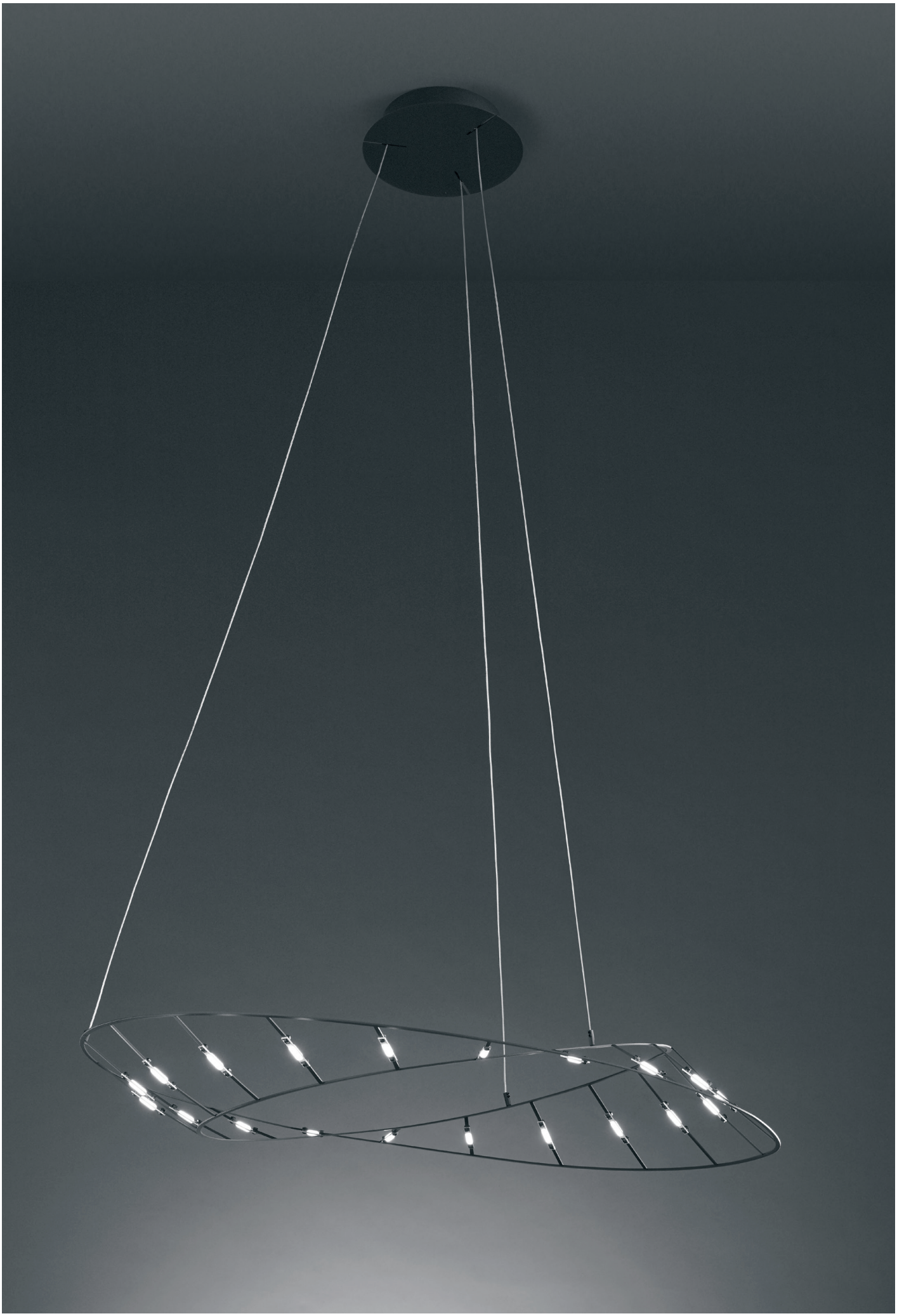

TESA 2.0 SUSPENSION

TESA 2.0 SUSPENSION

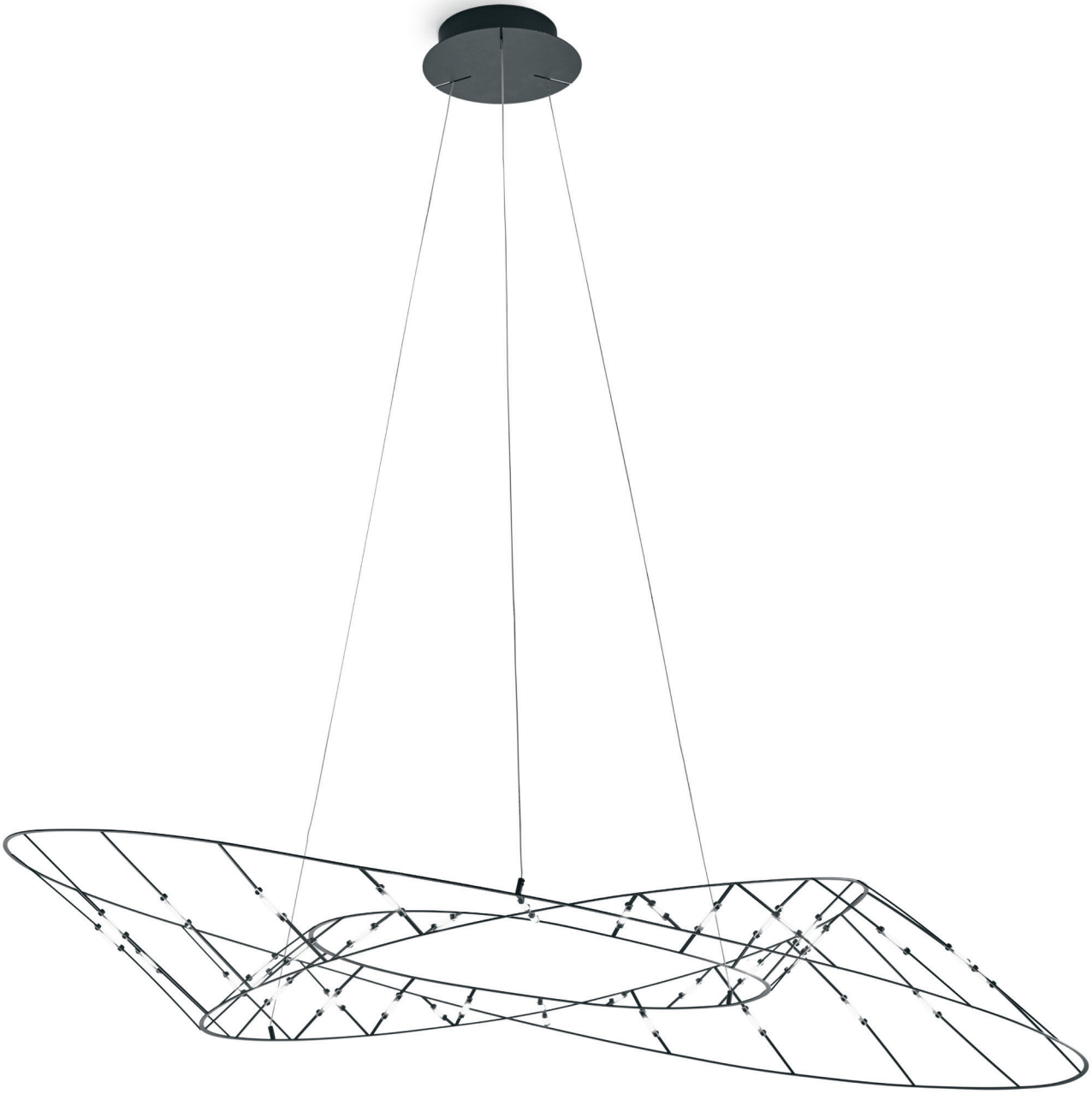

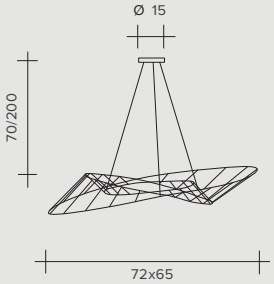

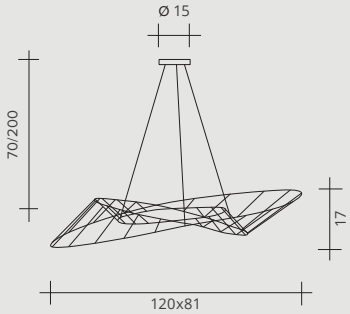

20W - 24V LED
2700°K / 2232 lumen
3000°K / 2480 lumen

Versions:

On-Off

Push
Dali
0-10v
1-10v

40W - 24V LED
2700°K / 4464 lumen
3000°K / 4960 lumen

Versions:

On-Off

Push
Dali
0-10v
1-10v

TESA 2.0

Suspension lamp

Lampada a sospensione
Pendelleuchte
Lámpara colgante
Подвесной светильник

FINISHES / FINITURE / AUSFÜHRUNGEN / ACABADOS / ОТДЕЛКИ

● Matt black / Nero opaco / Mattschwarz / Negro mate / Матовый черный

Go to the page(s) specified for codes and prices / Vedi codici e prezzi da pag a pag. / Artikelnummern und Preise siehe Seite bis Seite
Véanse los códigos y precios desde pág. hasta pág. / См. постраничную информацию о кодах и ценах
353