TESA

Marco Spatti

TESA

A shining microcosm.
Star-like points of light,
suspended in a harmonious
and balanced geometric orbit.
Both the large Tesa version and the
mini version convey a sense of lightness,
appeal, intimacy and personality.
LED and metal structure in a single
body enhance an elegant lamp of solids
and voids, sparkles and reflections,
with a strong visual impact.
Available in the 2700°k
and 3000°k version.
Dimmable and non-dimmable.

TESA
*Un microcosmo splendente.
Punti di luce, quasi stelle,
sospesi in un'orbita geometrica
armonica ed equilibrata.
Sia la versione grande Tesa che
Tesa mini, esprimono leggerezza,
appeal, intimità e personalità.
Led e struttura metallica in corpo
unico esaltano una lampada
elegante, di pieni e di vuoti, scintillii
e riflessi, dal forte impatto visivo.
Disponibile 2700°k e 3000°k.
Dimmerabile e non.*

TESA
*Ein leuchtender Mikrokosmos.
Lichtpunkte, fast Sterne,
die in einer harmonischen und
ausgewogenen geometrischen
Umlaufbahn schweben.
Sowohl die große Tesa-Version
als auch die Tesa Mini, drücken
Leichtigkeit, Attraktivität, Intimität
und Persönlichkeit aus. Die LED und
die Metallstruktur in einem einzigen
Gehäuse ergeben eine elegante
Leuchte mit einer Mischung aus
Voll- und Hohlräumen, Glitzern und
Reflexen, die eine starke visuelle
Wirkung hat. Erhältlich in 2700°k
und 3000°k. Dimmbar und nicht
dimmbar.*

TESA
*Un microcosmos brillante.
Puntos de luz, casi estrellas,
suspendidos en una órbita
geométrica armoniosa y equilibrada.
Tanto la versión grande de Tesa
como Tesa mini, expresan ligereza,
atracción, intimidad y personalidad.
LED y estructura metálica en un solo
cuerpo realzan una elegante lámpara
de volúmenes llenos y vacíos, destellos
y reflejos, con un gran impacto visual.
Disponible en 2700°k y 3000°k.
Regulable y no regulable.*

TESA
*Сияющий микрокосмос.
Светящиеся точки, почти звезды,
«подвешенные» на гармонично
сбалансированной геометрической
орбите. Tesa в большом формате,
а такжеTesa в мини-версии являются
олицетворением легкости,
притягательной силы, уюта
и оригинальности. Светодиоды и
металлический монолитный корпус
образуют необычайно эффектный и
элегантный светильник, сотканный
из полных и пустых объемов, искр
и бликов. Доступны версии 2700°k и
3000°k с и без диммера.*

TESA SUSPENSION

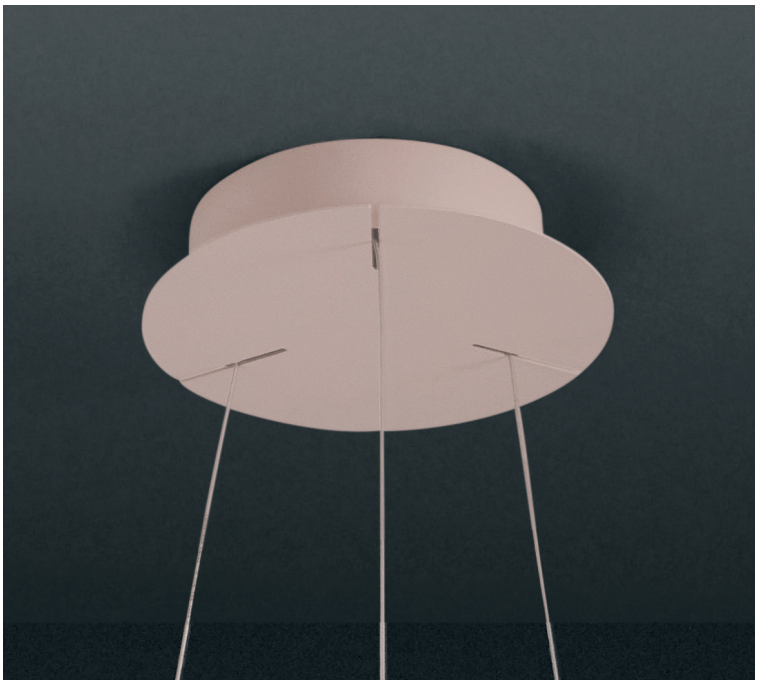

TESA SUSPENSION

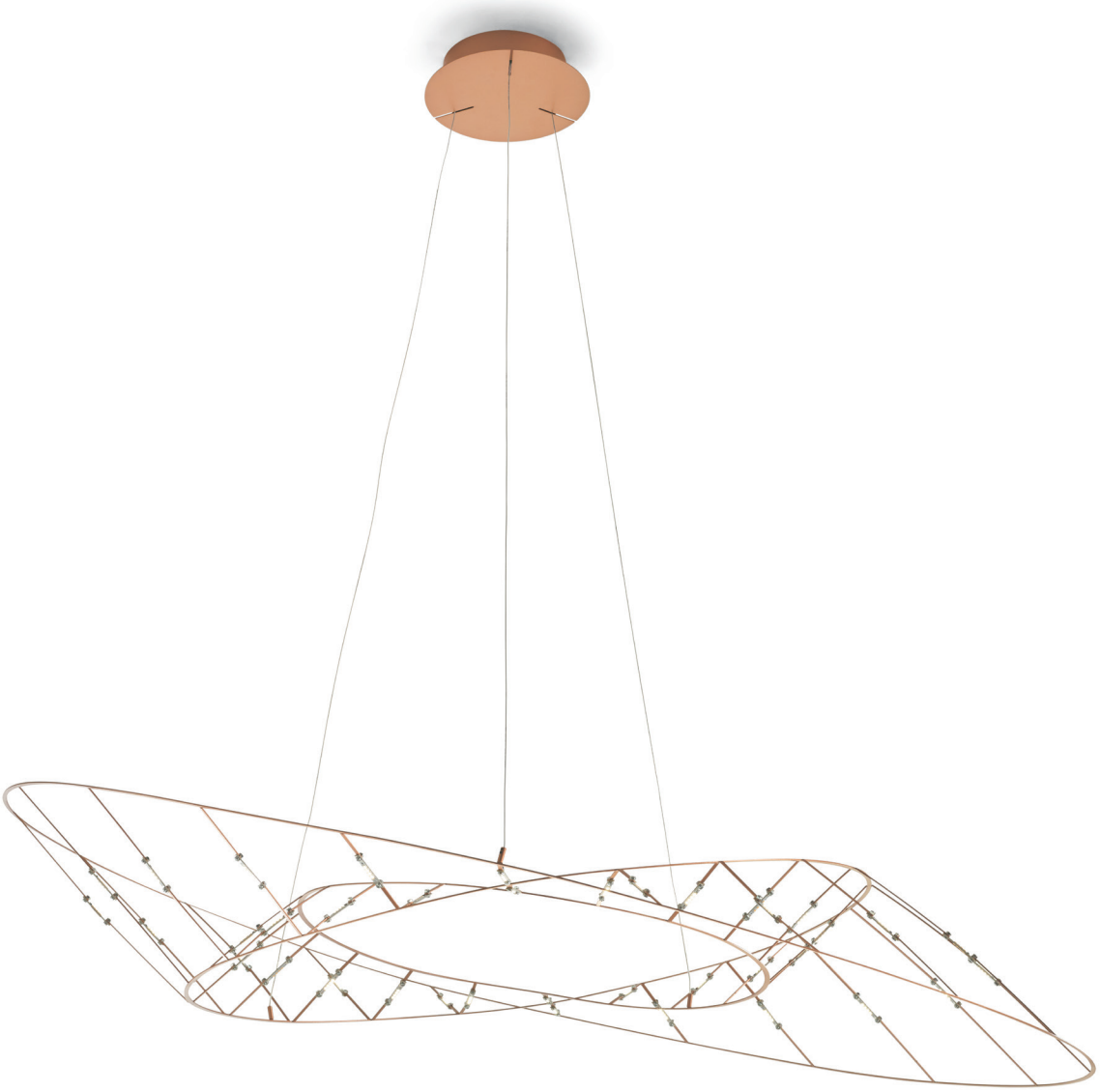

TESA SUSPENSION

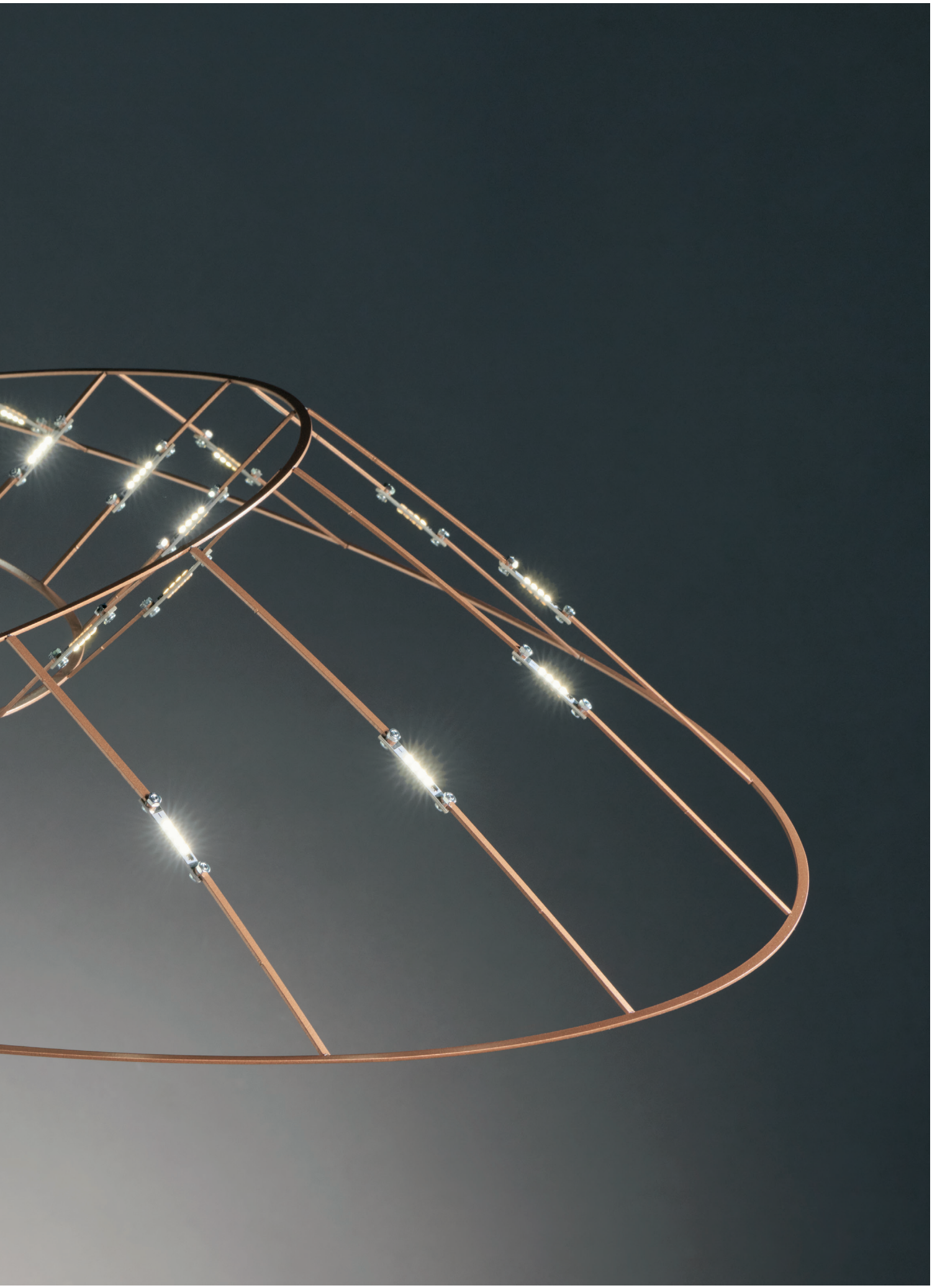

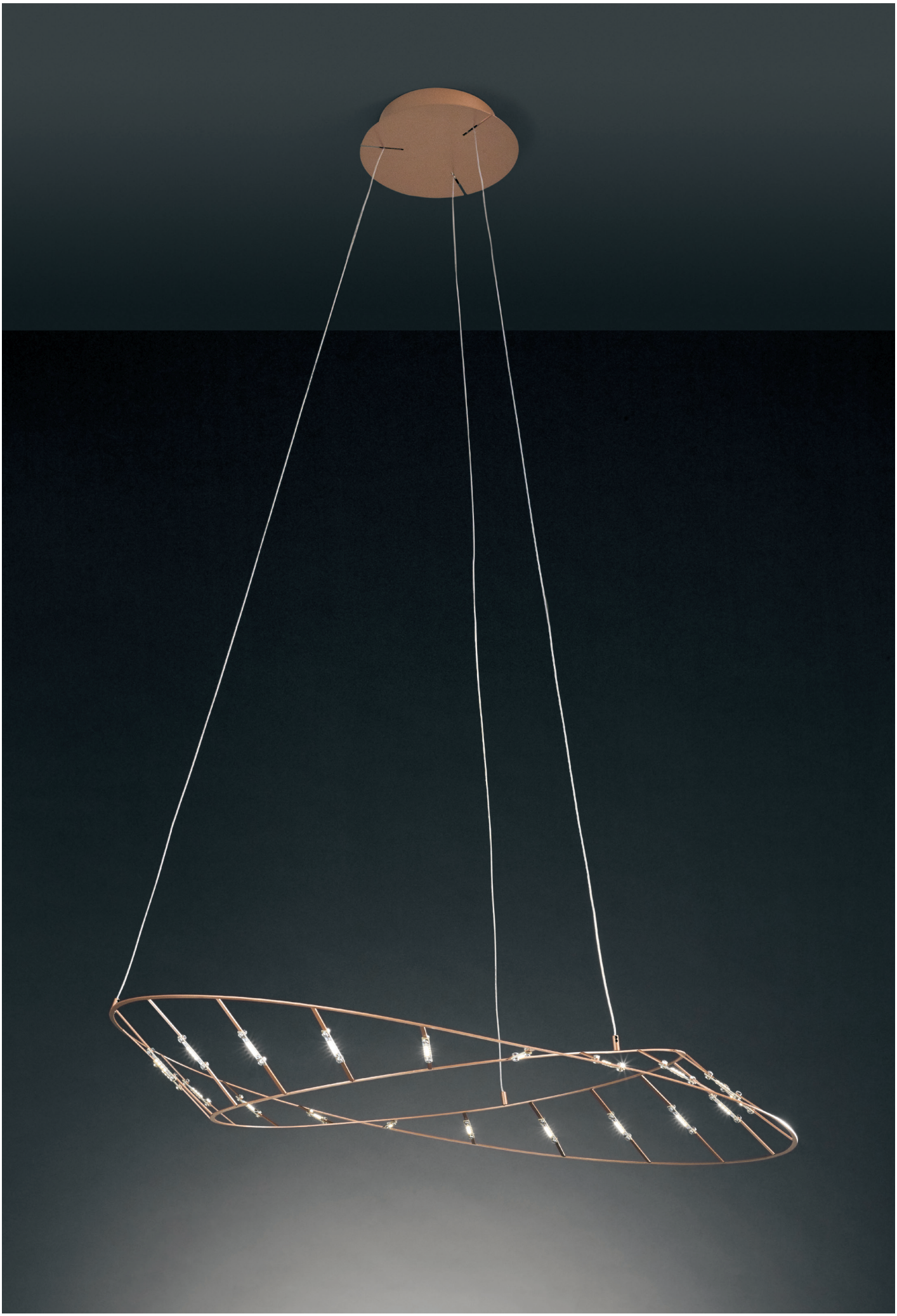

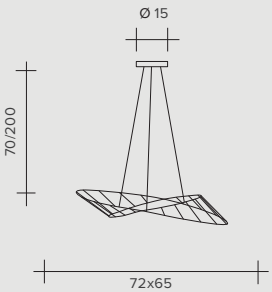

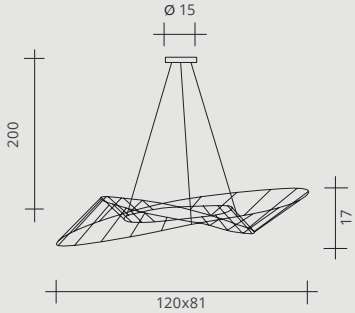

20W - 24V LED
2700°K / 2232 lumen
3000°K / 2480 lumen

Versions:

On-Off

Push
Dali
0-10v
1-10v

40W - 24V LED
2700°K / 4464 lumen
3000°K / 4960 lumen

Versions:

On-Off

Push
Dali
0-10v
1-10v

TESA

Suspension lamp

Lampada a sospensione
Pendelleuchte
Lámpara colgante
Подвесной светильник

FINISHES / FINITURE / AUSFÜHRUNGEN / ACABADOS / ОТДЕЛКИ

- Matt powder pink / Cipria opaco / Puderrosa matt
  Rosa palo mate / Пудровый матовый
- Matt copper / Rame opaco / Kupfer matt
  Cobre mate / Медный матовый

Go to the page(s) specified for codes and prices / Vedi codici e prezzi da pag a pag. / Artikelnummern und Preise siehe Seite bis Seite
Véanse los códigos y precios desde pág. hasta pág. / См. постраничную информацию о кодах и ценах
352